ドロー	シード	氏名(大学名)
1	1	井久保公太(東京理科大学)
2		江本龍一(東京工芸大学)
3		阿部武志(青山学院大学)
4		髙橋 音央(電気通信大学)
5		岡田大空(東京薬科大学)
6		藤井雄允(東京農工大学)
7		市川 大空人(東京電機大学千住)
8		出塚康太郎(明治大学)
9		長野想(東京都立大学)
10		def
11		貞金　誠(東京工業大学)
12		小玉　侑祐(成蹊大学)
13		湯原諒(明治大学)
14		東野奨平(芝浦工業大学)
15		久松　陸宙(中央大学)
16		鈴木亮(東京電機大千住)
17		矢川 風馬(電気通信大学)
18		中崎　千隼(日本大学習志野)
19		清水柊(東京都市大学)

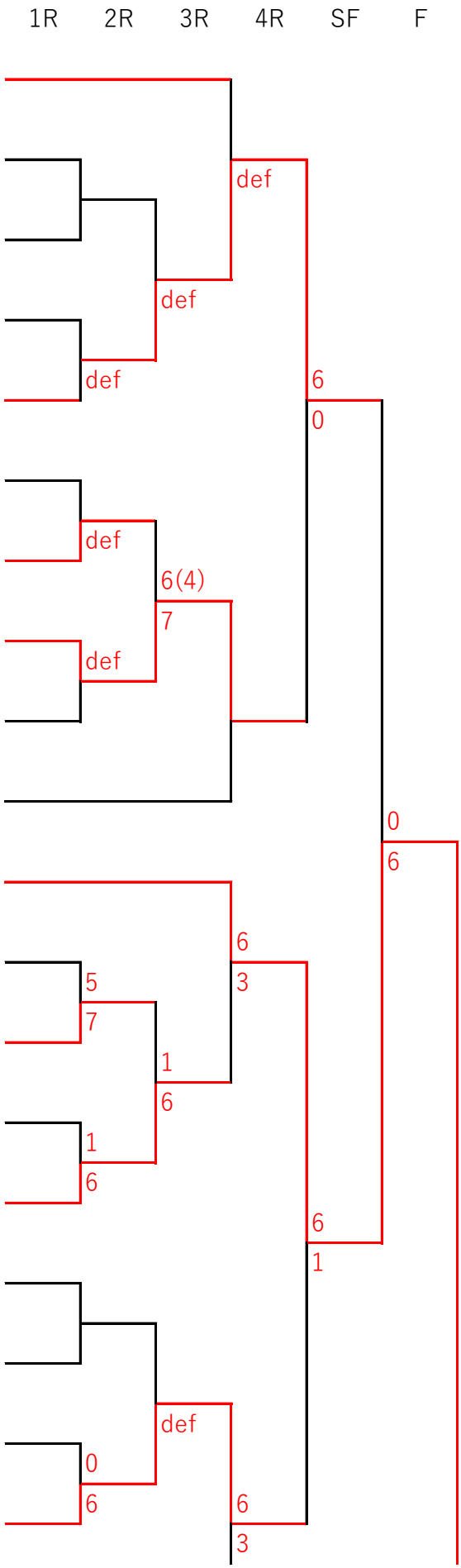

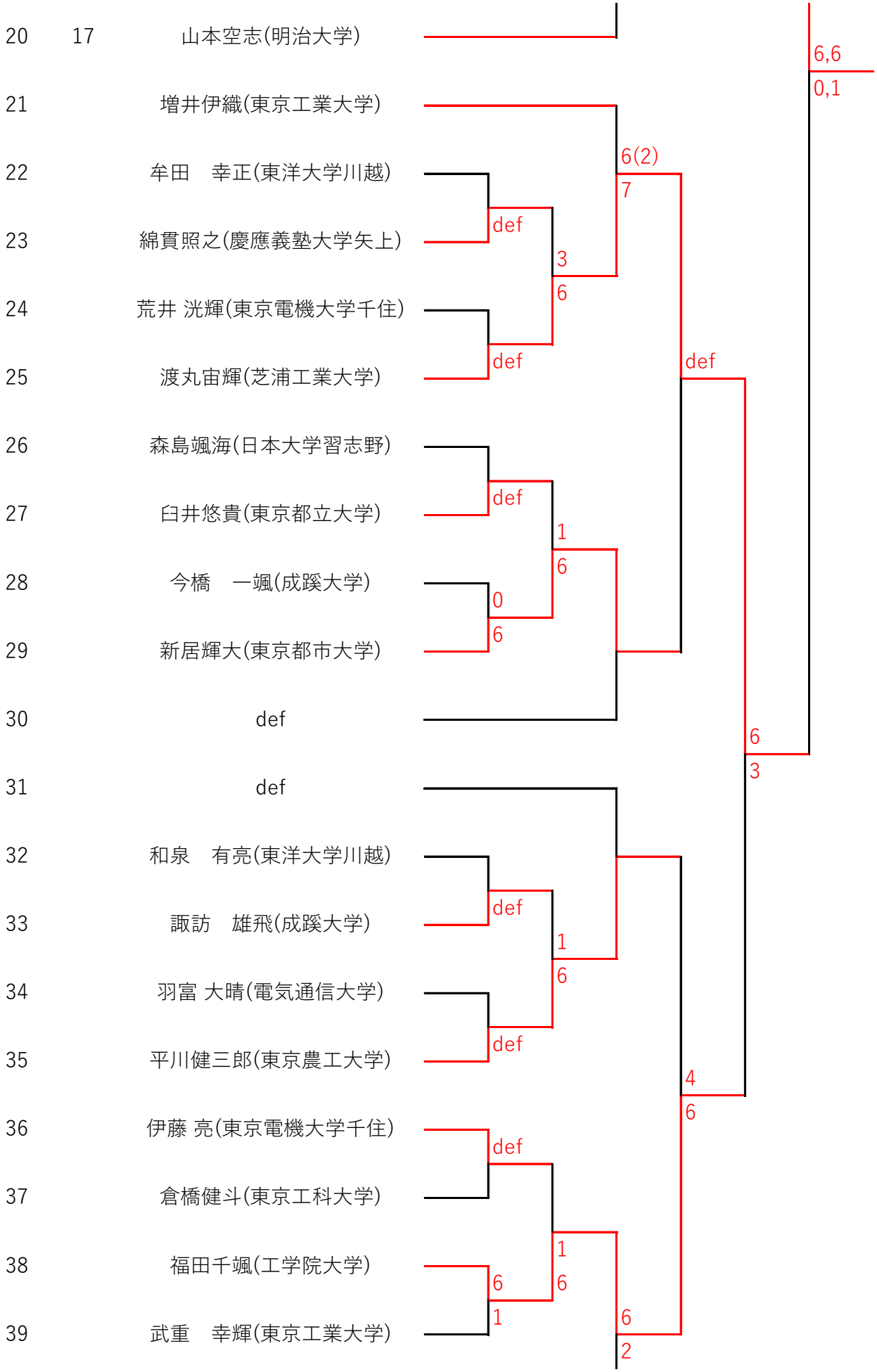
20 17 山本空志(明治大学)
21 増井伊織(東京工業大学)
22 牟田　幸正(東洋大学川越)
23 綿貫照之(慶應義塾大学矢上)
24 荒井 洸輝(東京電機大学千住)
25 渡丸宙輝(芝浦工業大学)
26 森島颯海(日本大学習志野)
27 臼井悠貴(東京都立大学)
28 今橋　一颯(成蹊大学)
29 新居輝大(東京都市大学)
30 def
31 def
32 和泉　有亮(東洋大学川越)
33 諏訪　雄飛(成蹊大学)
34 羽富 大晴(電気通信大学)
35 平川健三郎(東京農工大学)
36 伊藤 亮(東京電機大学千住)
37 倉橋健斗(東京工科大学)
38 福田千颯(工学院大学)
39 武重　幸輝(東京工業大学)
6,6
0,1
6(2)
7
def
3
6
def
def
1
6
0
6
6
3
def
1
6
def
4
6
def
1
6
6
1
6
2

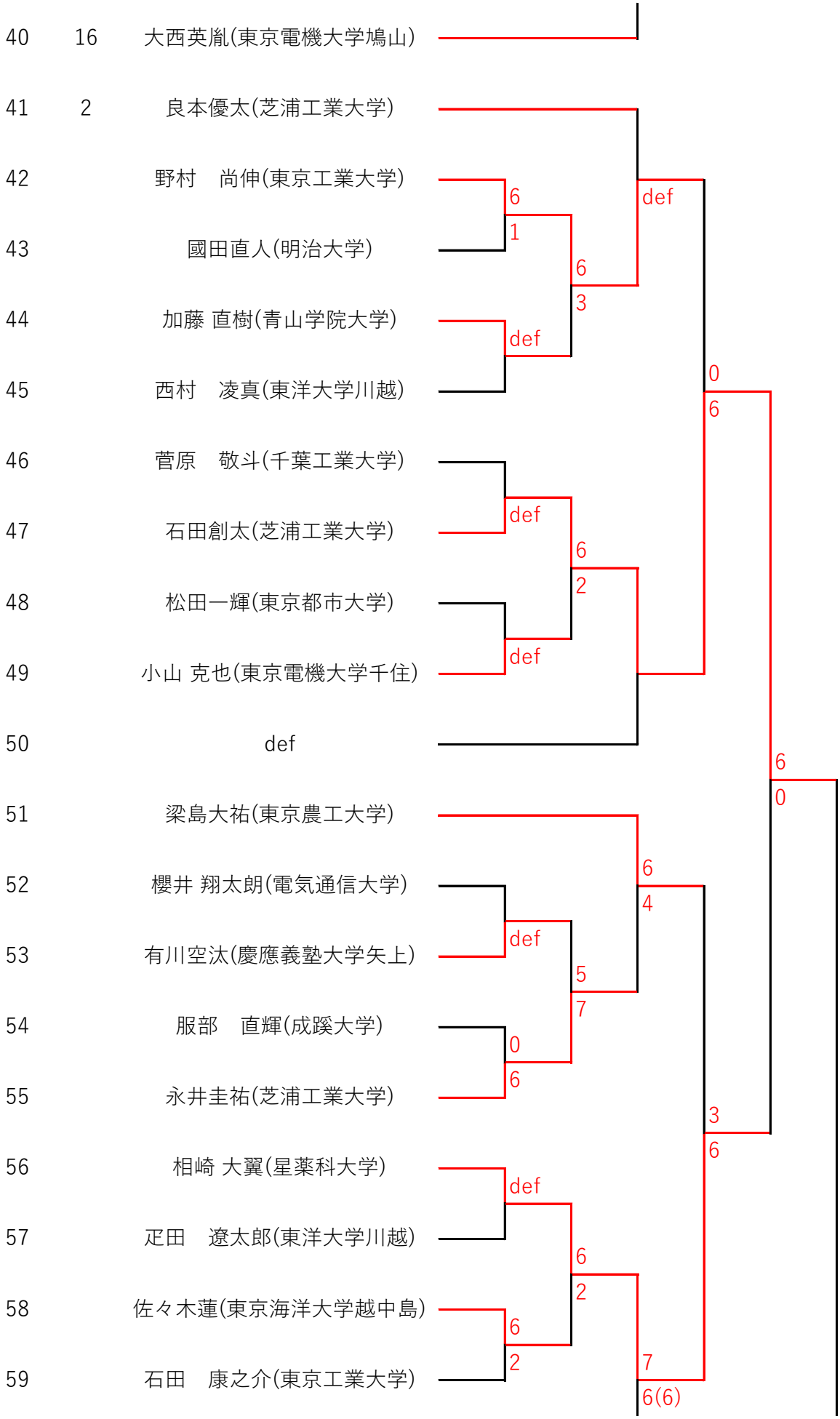
40 16 大西英胤(東京電機大学鳩山)
41 2 良本優太(芝浦工業大学)
42 野村　尚伸(東京工業大学)
43 國田直人(明治大学)
44 加藤 直樹(青山学院大学)
45 西村　凌真(東洋大学川越)
46 菅原　敬斗(千葉工業大学)
47 石田創太(芝浦工業大学)
48 松田一輝(東京都市大学)
49 小山 克也(東京電機大学千住)
50 def
51 梁島大祐(東京農工大学)
52 櫻井 翔太朗(電気通信大学)
53 有川空汰(慶應義塾大学矢上)
54 服部　直輝(成蹊大学)
55 永井圭祐(芝浦工業大学)
56 相崎 大翼(星薬科大学)
57 疋田　遼太郎(東洋大学川越)
58 佐々木蓮(東京海洋大学越中島)
59 石田　康之介(東京工業大学)
6
1
6
3
def
def
6
2
def
def
6
4
def
5
7
0
6
def
6
2
6
2
def
0
6
6
0
3
6
7
6(6)

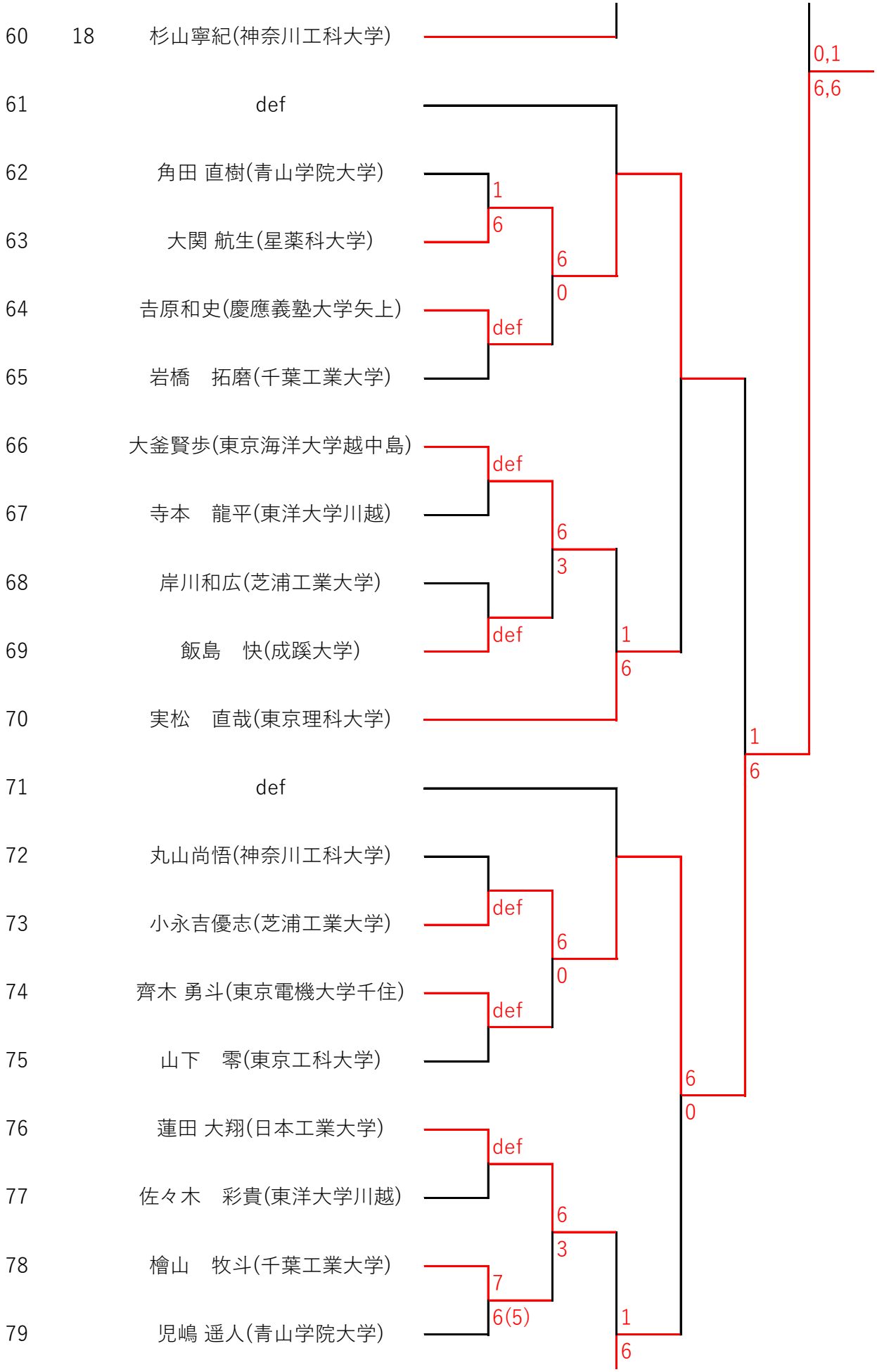
60 18 杉山寧紀(神奈川工科大学)
61 def
62 角田 直樹(青山学院大学)
63 大関 航生(星薬科大学)
64 吉原和史(慶應義塾大学矢上)
65 岩橋　拓磨(千葉工業大学)
66 大釜賢歩(東京海洋大学越中島)
67 寺本　龍平(東洋大学川越)
68 岸川和広(芝浦工業大学)
69 飯島　快(成蹊大学)
70 実松　直哉(東京理科大学)
71 def
72 丸山尚悟(神奈川工科大学)
73 小永吉優志(芝浦工業大学)
74 齊木 勇斗(東京電機大学千住)
75 山下　零(東京工科大学)
76 蓮田 大翔(日本工業大学)
77 佐々木　彩貴(東洋大学川越)
78 檜山　牧斗(千葉工業大学)
79 児嶋 遥人(青山学院大学)
1
6
6
0
def
def
6
3
def
1
6
1
6
def
6
0
def
6
0
def
6
3
7
6(5)
1
6
0,1
6,6

80	15	岸根寛祥(芝浦工業大学)
81	3	秦野渉人(芝浦工業大学)
82		田中 天(東京電機大学千住)
83		神山了滉(青山学院大学)
84		松本　明也(東京工業大学)
85		小笠原　唯人(成蹊大学)
86		臼倉佑一郎(慶應義塾大学矢上)
87		相馬 陽斗(東京電機大学千住)
88		髙橋幸輝(芝浦工業大学)
89		重田健志(工学院大学)
90		榎本 拓真(北里大学)
91		松村　尚哉(東洋大学川越)
92		長嶋泰生(玉川大学)
93		日下部 陽斗(東京電機大学千住)
94		石田駿介(青山学院大学)
95		篠原　虎太郎(成蹊大学)
96		佐古善太郎(芝浦工業大学)
97		佐藤聖璃(東京電機大学鳩山)
98		柴田悠晴(工学院大学)
99		田村 祥大(北里大学)

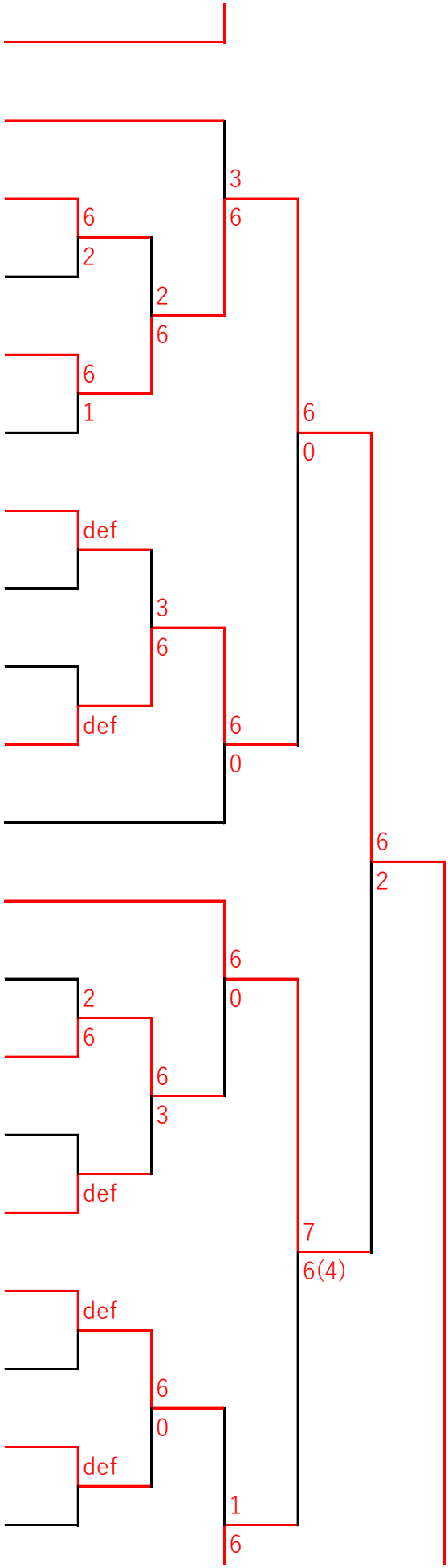

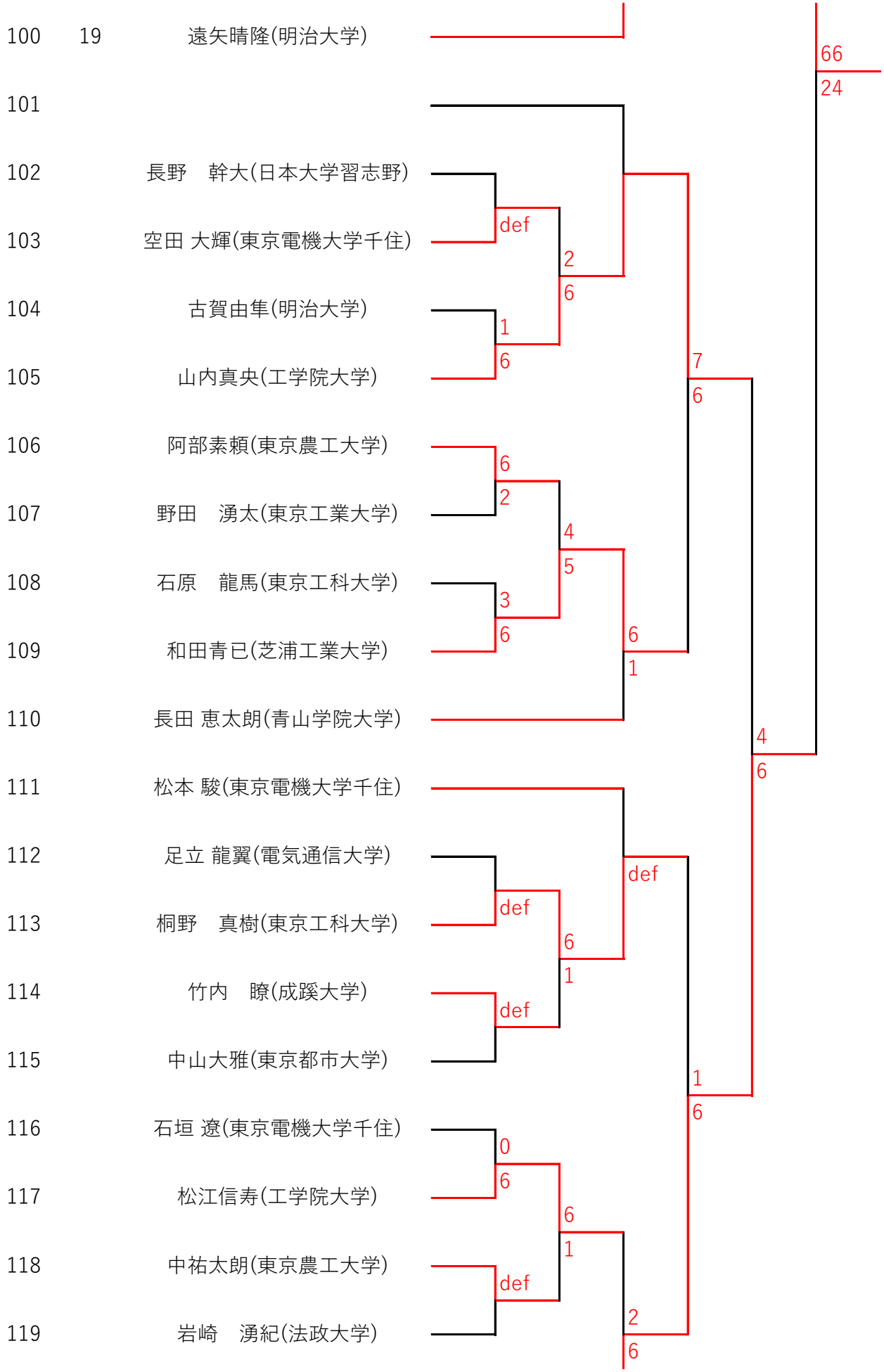
100 19 遠矢晴隆(明治大学)
101
102 長野　幹大(日本大学習志野)
103 空田 大輝(東京電機大学千住)
104 古賀由隼(明治大学)
105 山内真央(工学院大学)
106 阿部素頼(東京農工大学)
107 野田　湧太(東京工業大学)
108 石原　龍馬(東京工科大学)
109 和田青巳(芝浦工業大学)
110 長田 恵太朗(青山学院大学)
111 松本 駿(東京電機大学千住)
112 足立 龍翼(電気通信大学)
113 桐野　真樹(東京工科大学)
114 竹内　瞭(成蹊大学)
115 中山大雅(東京都市大学)
116 石垣 遼(東京電機大学千住)
117 松江信寿(工学院大学)
118 中祐太朗(東京農工大学)
119 岩崎　湧紀(法政大学)
def
2
6
1
6
7
6
6
2
4
5
3
6
6
1
4
6
66
24
def
def
6
1
def
1
6
0
6
6
1
def
2
6

120	14	和田一汰(青山学院大学)
121	4	上田海斗(芝浦工業大学)
122		髙橋 遼大(東京電機大学千住)
123		高田　悠大(成蹊大学)
124		小野諒太(工学院大学)
125		清水陽翔(東京海洋大学越中島)
126		新原　稜大(東洋大学川越)
127		中西敬太(東京電機大学鳩山)
128		岡崎新(青山学院大学)
129		鳴海慈温(東京都立大学)
130		def
131		def
132		土屋瑞樹(東京農工大学)
133		佐藤航之介(明治大学)
134		大塚尚暉(東京都市大学)
135		高城颯吾(玉川大学)
136		堺大誠(芝浦工業大学)
137		深井達貴(東京都立大学)
138		須田　匠(東京工科大学)
139		中島翔真(神奈川工科大学)

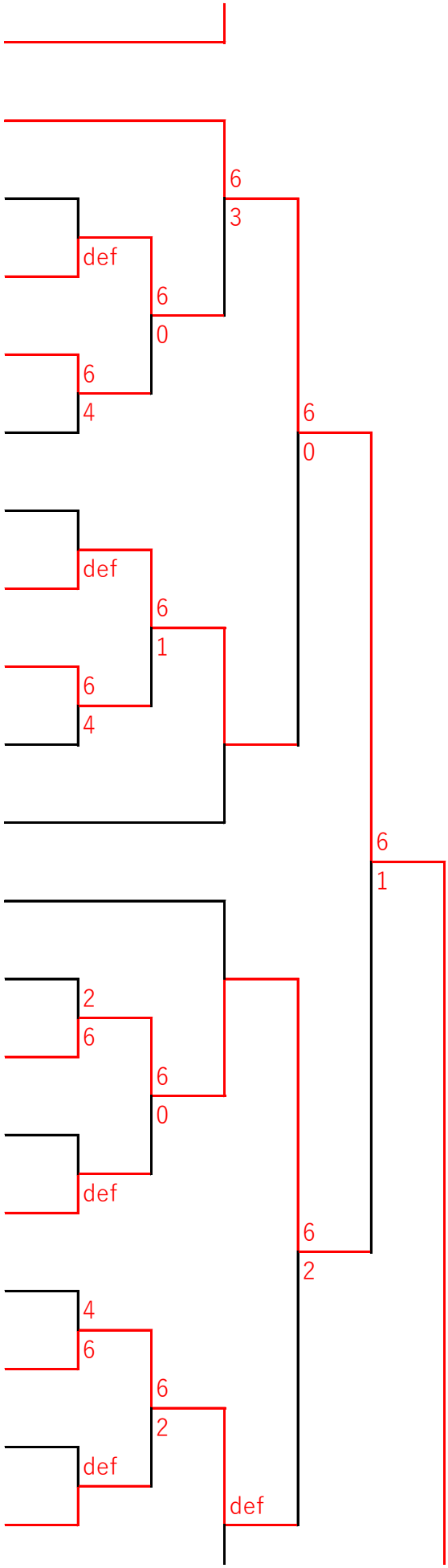

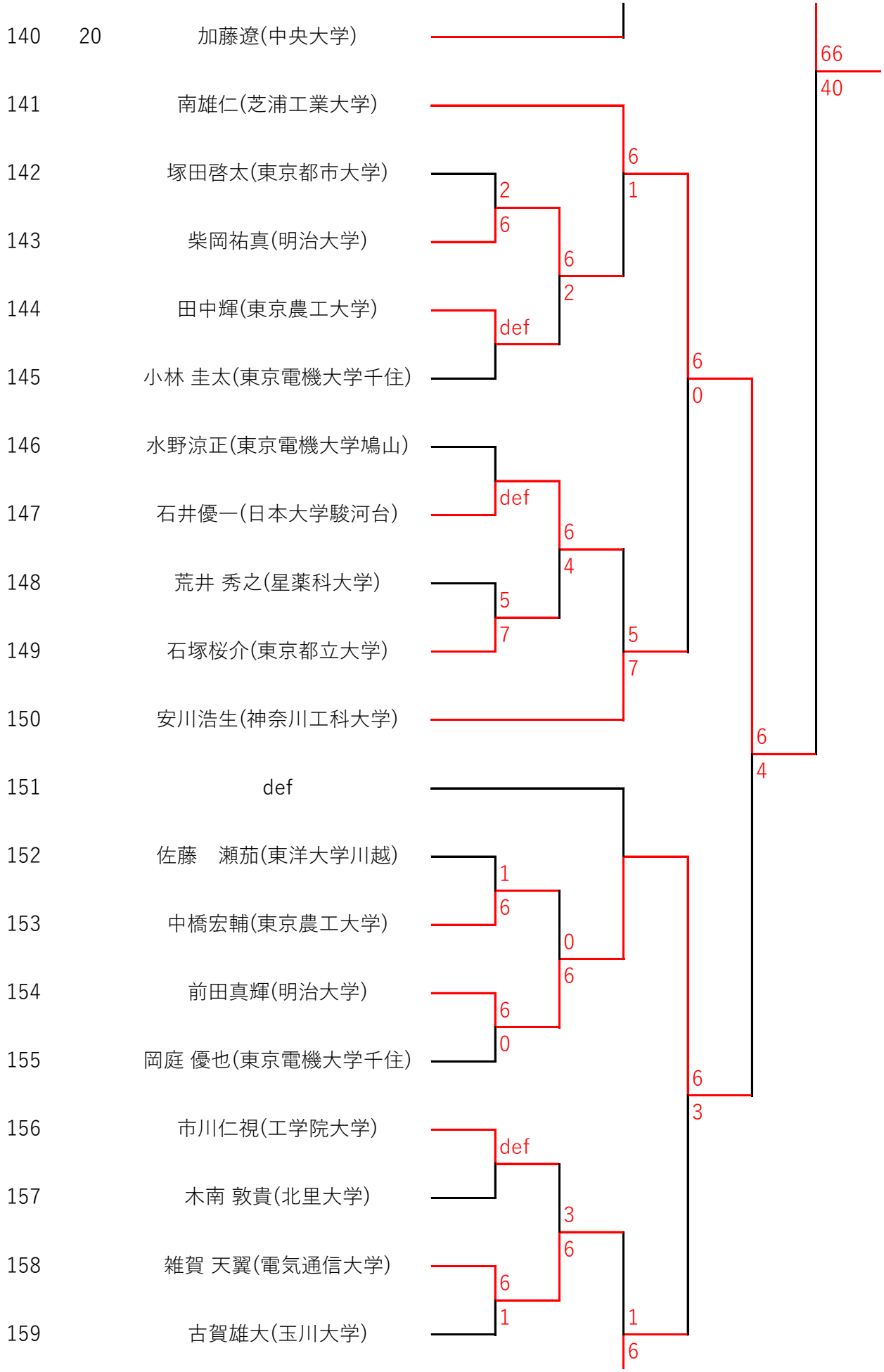
140 20 加藤遼(中央大学)
141 南雄仁(芝浦工業大学)
142 塚田啓太(東京都市大学)
143 柴岡祐真(明治大学)
144 田中輝(東京農工大学)
145 小林 圭太(東京電機大学千住)
146 水野涼正(東京電機大学鳩山)
147 石井優一(日本大学駿河台)
148 荒井 秀之(星薬科大学)
149 石塚桜介(東京都立大学)
150 安川浩生(神奈川工科大学)
151 def
152 佐藤　瀬茄(東洋大学川越)
153 中橋宏輔(東京農工大学)
154 前田真輝(明治大学)
155 岡庭 優也(東京電機大学千住)
156 市川仁視(工学院大学)
157 木南 敦貴(北里大学)
158 雑賀 天翼(電気通信大学)
159 古賀雄大(玉川大学)
66
40
6
1
2
6
6
2
def
6
0
def
6
4
5
7
5
7
6
4
1
6
0
6
6
0
6
3
def
3
6
6
1
1
6

160	13	沖山大晟 (青山学院大学)
161	5	森下滉司(電気通信大学)
162		沼﨑　幹太(東京理科大学)
163		髙田優介(東京電機大鳩山)
164		鷲見旺亮(明治大学)
165		平井　良太郎(東洋大学川越)
166		秋葉 柊(北里大学)
167		高橋怜希(慶應義塾大学矢上)
168		手塚　健(東京工業大学)
169		岩井 一真(東京電機大学千住)
170		def
171		def
172		相浦　良穂(東京理科大学)
173		三上 諒(東京電機大学千住)
174		秋山奏也(東京電機大学鳩山)
175		浜野燿平(東京都市大学)
176		渡邉快依(東京都立大学)
177		小川正剛(玉川大学)
178		川合 拓彦(東京電機大学千住)
179		沼田　理久(成蹊大学)

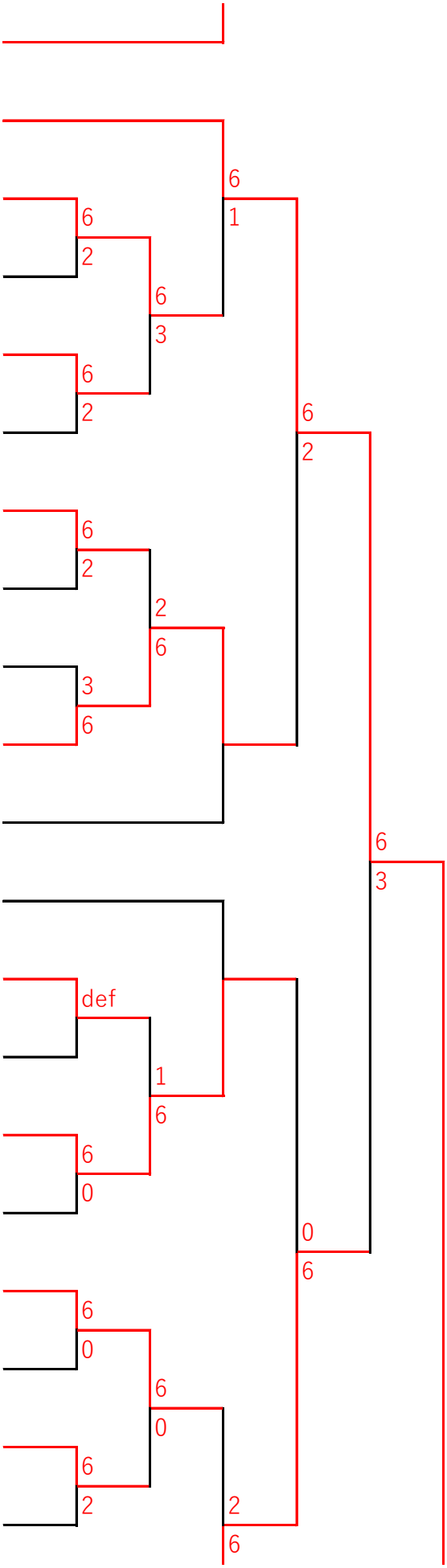

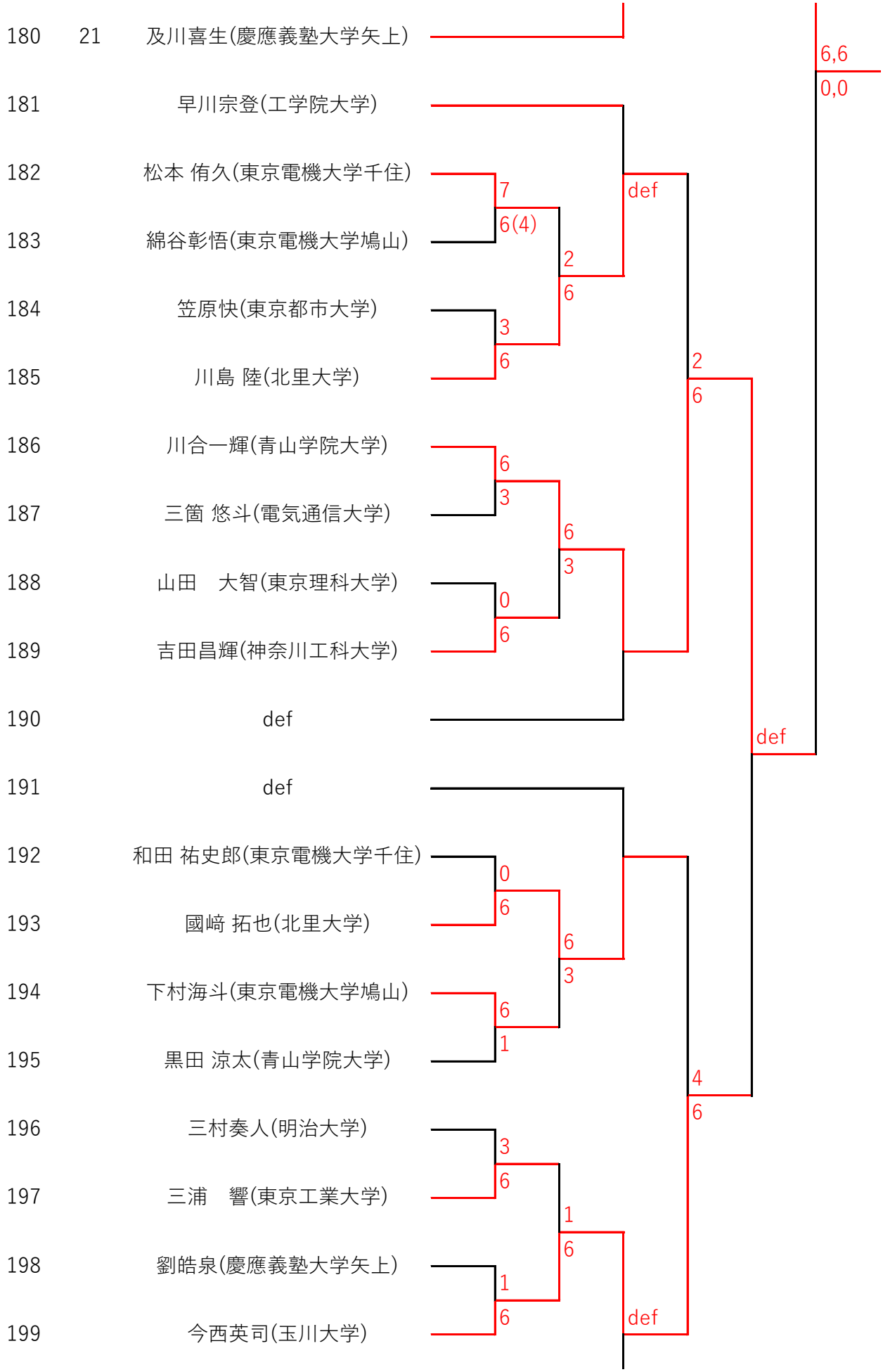
180 21 及川喜生(慶應義塾大学矢上)
181 早川宗登(工学院大学)
182 松本 侑久(東京電機大学千住)
183 綿谷彰悟(東京電機大学鳩山)
184 笠原快(東京都市大学)
185 川島 陸(北里大学)
186 川合一輝(青山学院大学)
187 三箇 悠斗(電気通信大学)
188 山田　大智(東京理科大学)
189 吉田昌輝(神奈川工科大学)
190 def
191 def
192 和田 祐史郎(東京電機大学千住)
193 國﨑 拓也(北里大学)
194 下村海斗(東京電機大学鳩山)
195 黒田 涼太(青山学院大学)
196 三村奏人(明治大学)
197 三浦　響(東京工業大学)
198 劉皓泉(慶應義塾大学矢上)
199 今西英司(玉川大学)
7
6(4)
2
6
3
6
6
3
6
3
0
6
0
6
6
3
6
1
3
6
1
6
1
6
def
2
6
def
4
6
def
6,6
0,0

200	12	長谷川暖人(東京電機大学千住)
201	6	金谷剛至(東京電機大学鳩山)
202		岡田 陽斗(東京電機大学千住)
203		寺田 涼太郎(北里大学)
204		佐藤　光(東京理科大学)
205		荻野頌太(早稲田大学)
206		五所優樹(青山学院大学)
207		星川航祐(東京都市大学)
208		木野健太(慶應義塾大学矢上)
209		石井 亮(電気通信大学)
210		def
211		def
212		大西　剛瑠(東京理科大学)
213		川邊 慎也(電気通信大学)
214		和田 生真(東京電機大学千住)
215		前田俊治(慶應義塾大学矢上)
216		冨永　将大(成蹊大学)
217		大塚敬太(東京都市大学)
218		濱口　航平(東京工業大学)
219		三輪丈琉(東京電機大学鳩山)

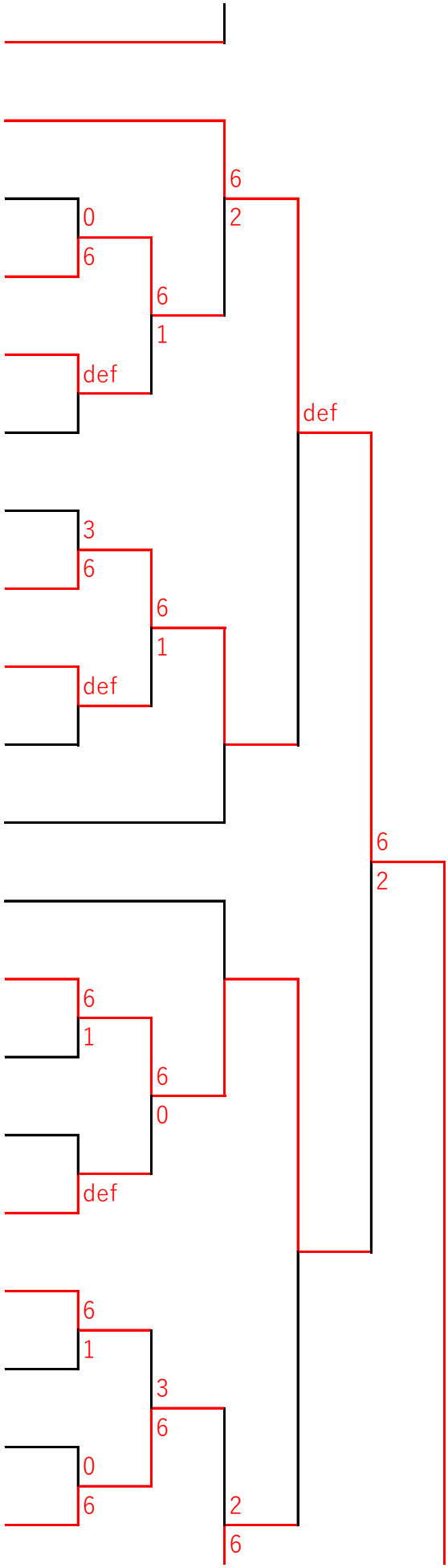

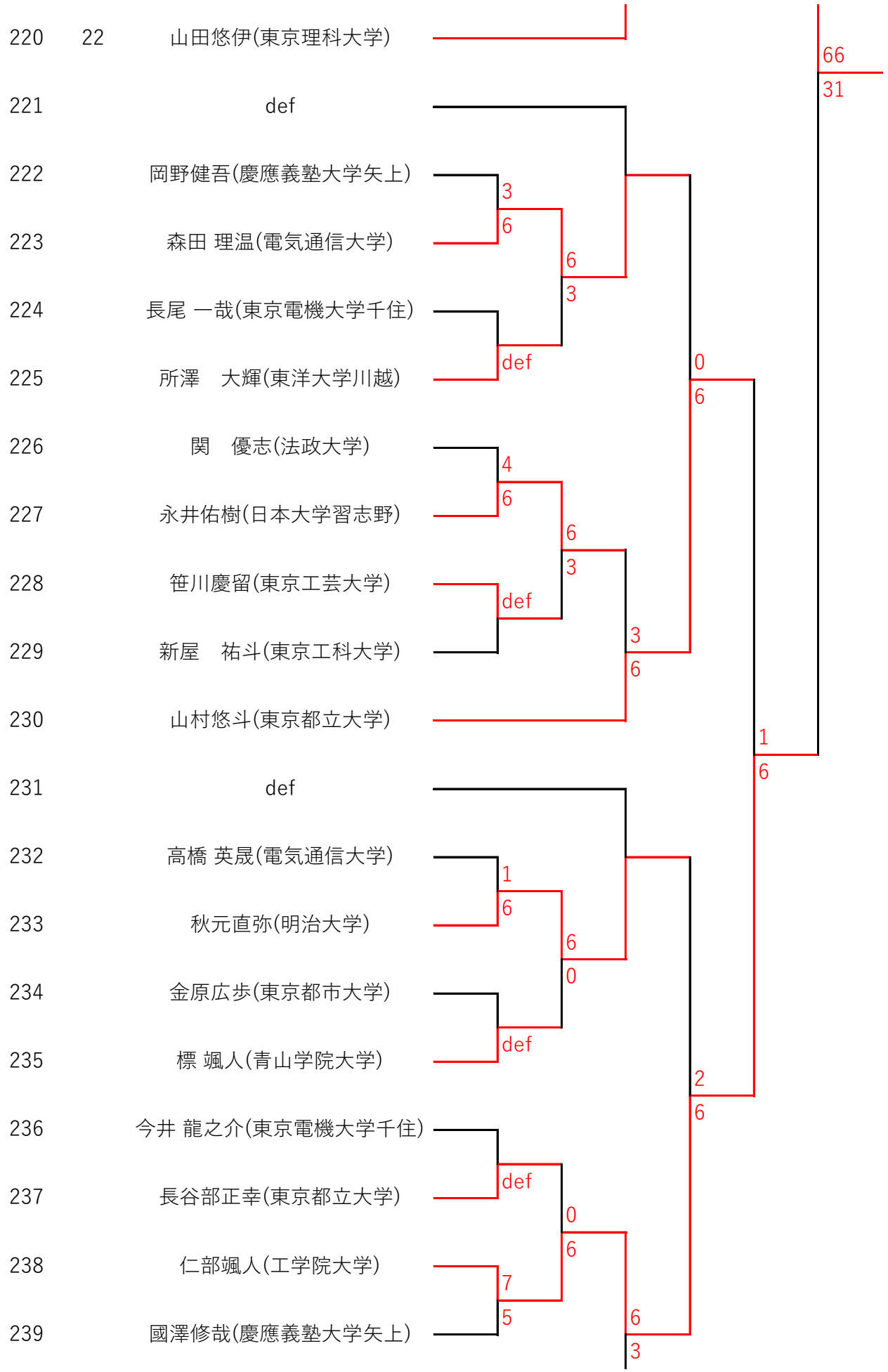
220 22 山田悠伊(東京理科大学)
221 def
222 岡野健吾(慶應義塾大学矢上)
223 森田 理温(電気通信大学)
224 長尾 一哉(東京電機大学千住)
225 所澤　大輝(東洋大学川越)
226 関　優志(法政大学)
227 永井佑樹(日本大学習志野)
228 笹川慶留(東京工芸大学)
229 新屋　祐斗(東京工科大学)
230 山村悠斗(東京都立大学)
231 def
232 高橋 英晟(電気通信大学)
233 秋元直弥(明治大学)
234 金原広歩(東京都市大学)
235 標 颯人(青山学院大学)
236 今井 龍之介(東京電機大学千住)
237 長谷部正幸(東京都立大学)
238 仁部颯人(工学院大学)
239 國澤修哉(慶應義塾大学矢上)
3
6
6
3
def
0
6
4
6
6
3
def
3
6
1
6
1
6
6
0
def
2
6
def
0
6
7
5
6
3
66
31

240	11	石黒佑一(東京理科大学)
241	7	永山義也(慶應義塾大学矢上)
242		竹中庸人(明治大学)
243		本多哲也(東京都市大学)
244		大塚 遼(東京電機大学千住)
245		森田　脩斗(東京工業大学)
246		大野颯太(東京電機大学鳩山)
247		川崎 稔也(北里大学)
248		鈴木 滉基(電気通信大学)
249		秋保悟志(芝浦工業大学)
250		塚本 力樹(東京電機大学千住)
251		def
252		高野史平(慶應義塾大学矢上)
253		田村直也(明治大学)
254		大塚 優希(東京電機大学千住)
255		渡辺　隼人(東京工業大学)
256		福永 晃誠(北里大学)
257		梶川崚(東京都立大学)
258		根岸修平(東京電機大学鳩山)
259		高草木　亮(成蹊大学)

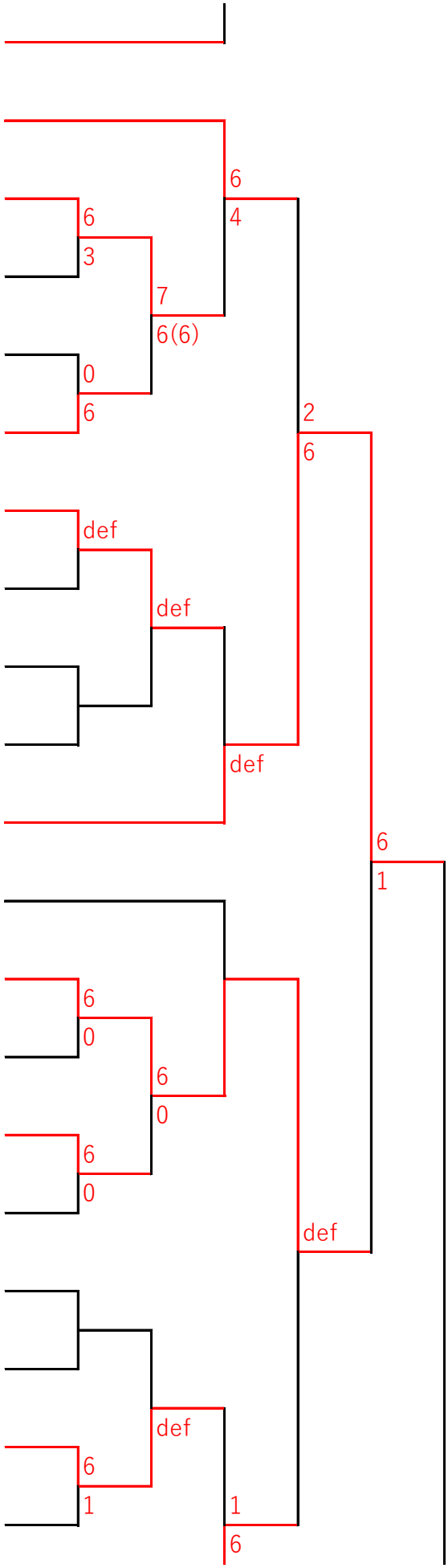

260	23	國本潤(東京理科大学)
261	26	服部竜大(東京理科大学)
262		石塚太樹(明治大学)
263		松村 優成(東京電機大学千住)
264		尾添　旭広(東京工科大学)
265		伊藤丈琉(慶應義塾大学矢上)
266		川島恵太郎(玉川大学)
267		水井亮我(青山学院大学)
268		西尾洸亮(芝浦工業大学)
269		武田 航大(東京電機大学千住)
270		竹下 剛生(電気通信大学)
271		池田陽希(慶應義塾大学矢上)
272		森 大翔(東京電機大学千住)
273		前沢智也(日本工業大学)
274		倉橋 幸希(北里大学)
275		鳥井隆ノ介(青山学院大学)
276		高木春翔(慶應義塾大学矢上)
277		長澤　颯吾(東洋大学川越)
278		甲林 烈(電気通信大学)
279		林　潤一(東京理科大学)

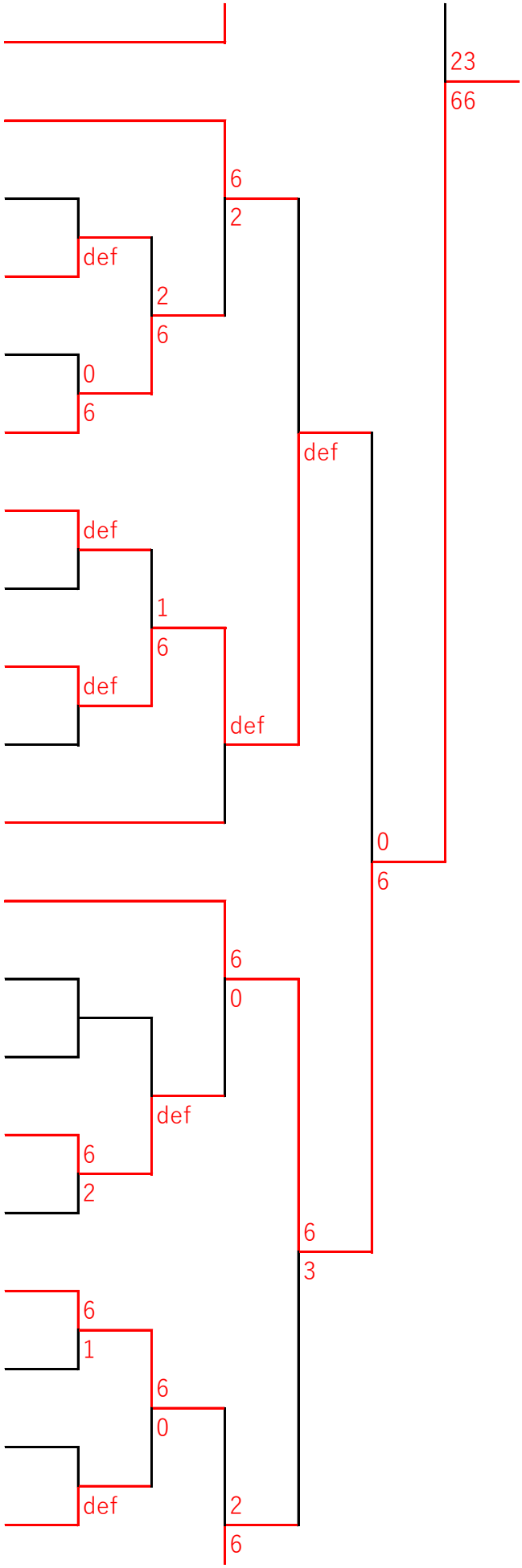

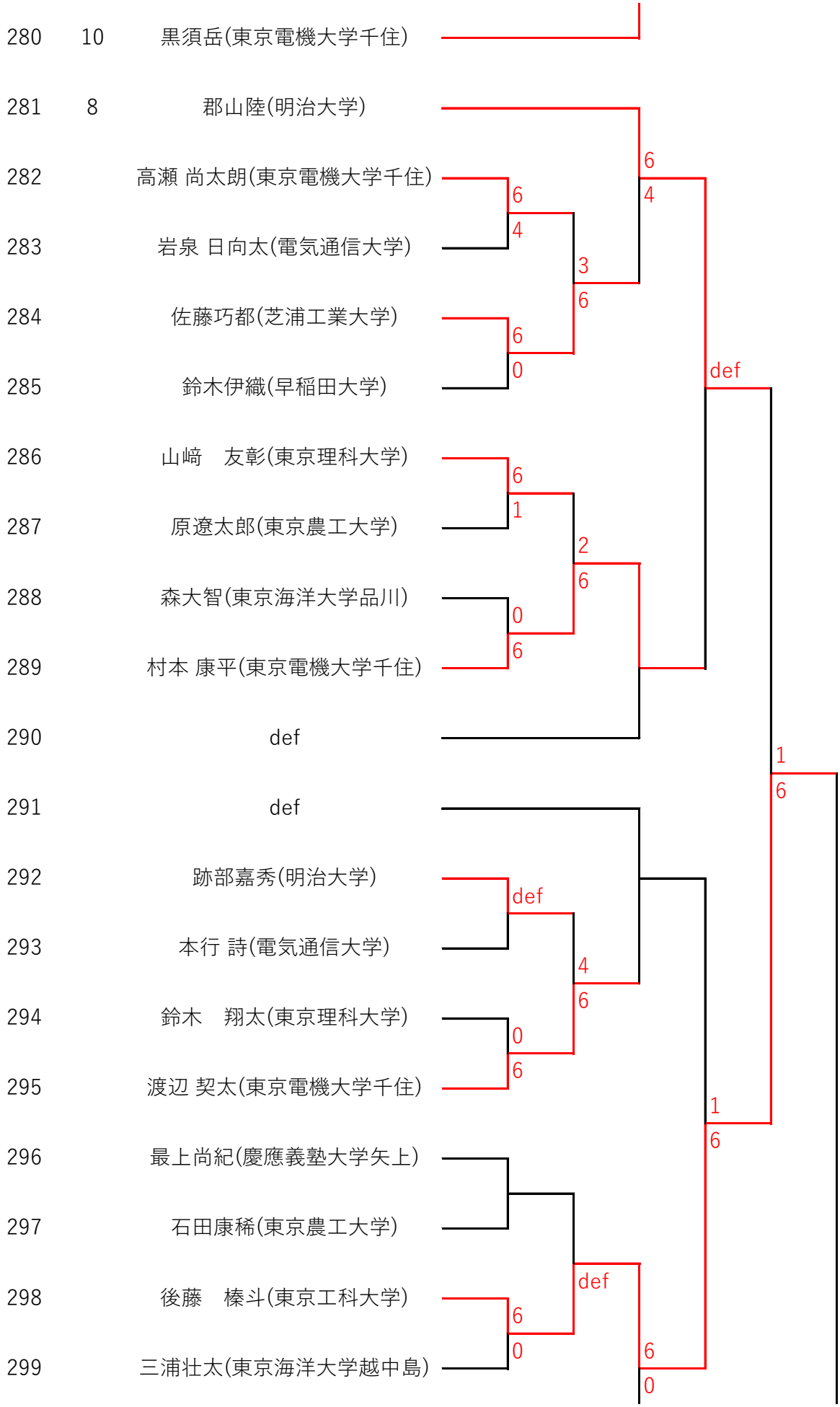
280 10 黒須岳(東京電機大学千住)
281 8 郡山陸(明治大学)
282 高瀬 尚太朗(東京電機大学千住)
283 岩泉 日向太(電気通信大学)
284 佐藤巧都(芝浦工業大学)
285 鈴木伊織(早稲田大学)
286 山﨑　友彰(東京理科大学)
287 原遼太郎(東京農工大学)
288 森大智(東京海洋大学品川)
289 村本 康平(東京電機大学千住)
290 def
291 def
292 跡部嘉秀(明治大学)
293 本行 詩(電気通信大学)
294 鈴木　翔太(東京理科大学)
295 渡辺 契太(東京電機大学千住)
296 最上尚紀(慶應義塾大学矢上)
297 石田康稀(東京農工大学)
298 後藤　榛斗(東京工科大学)
299 三浦壮太(東京海洋大学越中島)
6
4
6
4
3
6
6
0
def
6
1
2
6
0
6
1
6
def
4
6
0
6
1
6
def
6
0
6
0

300	24	長谷川誠(明治大学)
301	25	鈴木真哉(東京都市大学)
302		鶴岡　白蕗(東京理科大学)
303		山田 裕介(電気通信大学)
304		片見　航汰(成蹊大学)
305		沼田拓樹(東京工芸大学)
306		篠原 悠汰(東京電機大学千住)
307		中谷陸人(早稲田大学)
308		五月女仁(東京電機大学鳩山)
309		七理大輝(慶應義塾大学矢上)
310		def
311		def
312		矢向拓朗(慶應義塾大学矢上)
313		山﨑 遼平(電気通信大学)
314		永井剛(工学院大学)
315		山口達人(芝浦工業大学)
316		吉田　綺羅(成蹊大学)
317		小林　幸太(東洋大学川越)
318		石原 直史(北里大学)
319		関根旺河(東京都立大学)

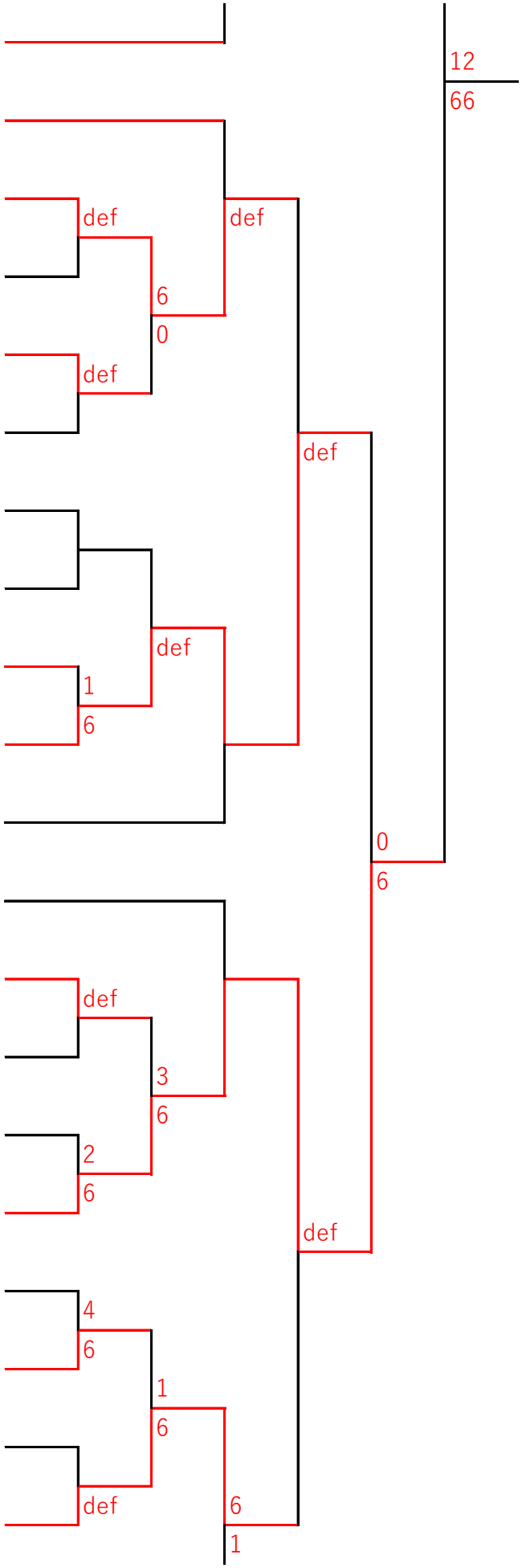

①

②

③

④

⑤

⑥

⑦

⑧